Mech Masz
Szczeciński

Linia do krojenia i pakowania chleba

WYDAJNA I KOMPAKTOWA LINIA DO KROJENIA I PAKOWANIA RÓŻNEGO RODZAJU CHLEBA

ZOBACZ FILM NA STRONIE

Subskrybuj nasz kanał YouTube

Mech Masz

+48 (52) 302 00 73

www.mech-masz.com.pl

cztery ruchome taśmy prowadzące chleb

ruchoma taśma odbierająca z czujnikiem podawania

wersja linii z jednym lub dwoma stołami rozdmuchowymi

PEŁNE WYPOSAŻENIE W STANDARDZIE

+48 (52) 302 00 73 www.mech-masz.com.pl

KOMPAKTOWA BUDOWA

OSZCZĘDNOŚĆ MIEJSCA

KRAJALNICA Z NOŻAMI TAŚMOWYMI

STACJA AUTOMATYCZNEGO PAKOWANIA SPA-3000

Opcjonalny stół obrotowy - magazyn zapakowanego produktu

Mech Masz Szczecinek

+48 (52) 302 00 73

www.mech-masz.com.pl

Najważniejsze funkcje
wszystko w standardzie

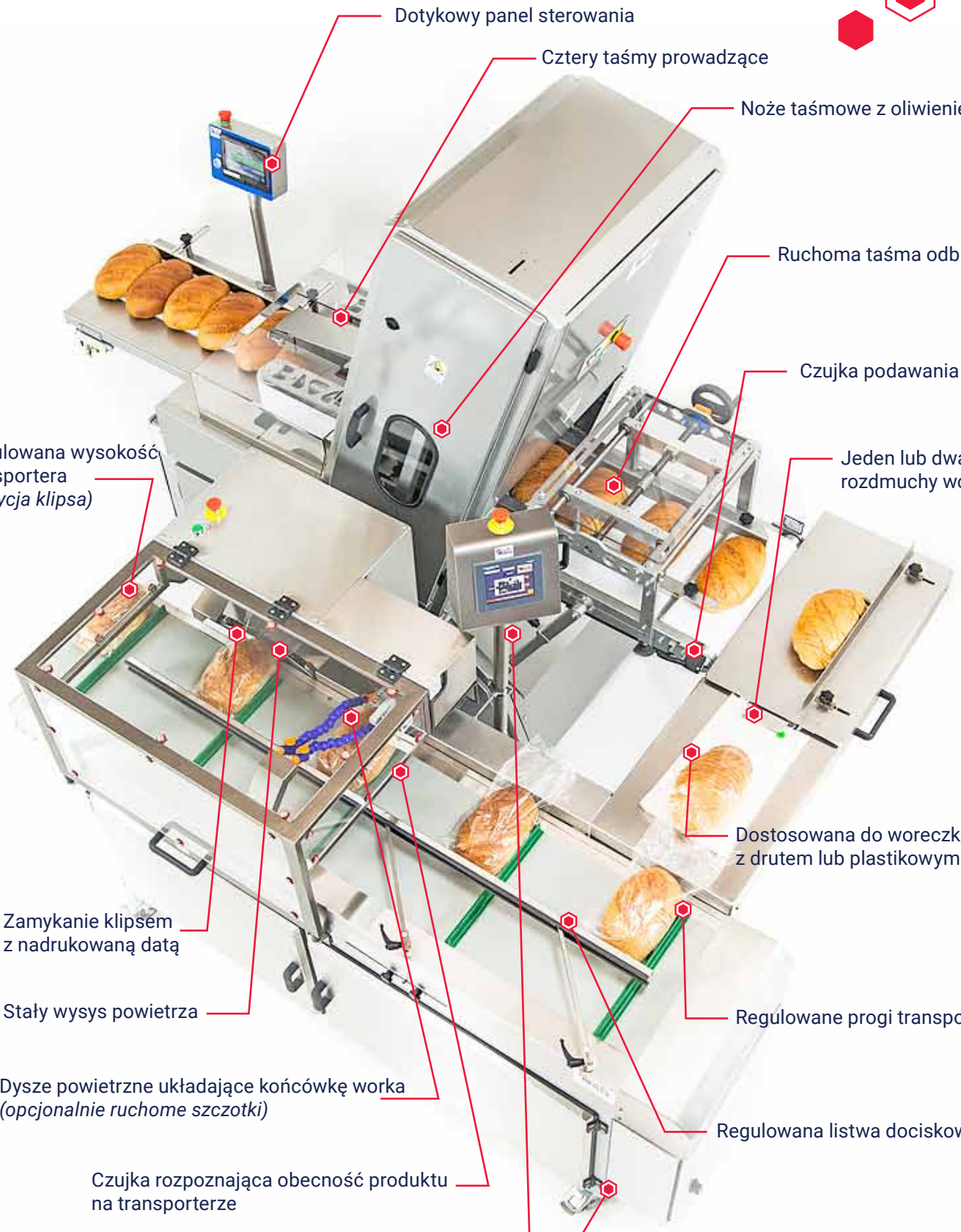

KRAJALNICA Z NOŻAMI TAŚMOWYMI

Maksymalna wydajność

Wydajność do 2500 bochenków na godzinę o wadzę 0,6 kg zależnie od rodzaju chleba, stopnia wypieczenia i wychłodzenia. Jest standardowo wykonana na grubość kromki 11 mm. Odpowiednie prowadzenie noża zapewnia utrzymanie stałej szerokości kromki.

Maszyna została wyposażona w noże taśmowe o dużej żywotności, długości 167', niestanowiące problemów podczas wymiany. Została skonstruowana do połączenia z stacją automatycznego pakowania SPA-3000. Podawanie produktów jest możliwe za pomocą górnego, dolnego oraz bocznych pasów, których prędkość regulowana jest bezpośrednio z panelu LCD za pomocną falownika.

Standardowo krajalnica wyposażona jest w synchronizację odbioru bochenków, jeden za drugim, do linii pakującej *(czujka na wyjściu)*.

nawet
2500
bochenków/h

Charakterystyka

- Z przeznaczeniem do każdego rodzaju chleba.
- 4 taśmy prowadzące: dwie boczne, górna i dolna w standardzie umożliwiające efektywne krojenie chleba.
- System oliwienia noży za pomocą dysz w standardzie. Moc oliwienia regulowana bezpośrednio z panelu LCD.
- Maksymalna długość krojonego chleba: 400 mm.
- Nakładanie produktu na podajnik ręczne *(możliwa synchronizacja z podajnikiem)*.
- Rozstaw między nożami standardowo 11 mm *(inne na życzenie)*.
- Bęben noży taśmowych, z regulacją naciągu. Łatwa wymiana noży.
- Prowadzenie noży taśmowych wykonane z hartowanego metalu, wykonywane na określoną grubość kromki.
- Czujka świetlna przy wyjściu chleba z maszyny.
- Czujnik złamanego noża - stop maszyny.

DANE TECHNICZNE:

Napędy Moc: 4,18 kW, regulowane falownikiem.
Wymiary: 876 x 2090 x 2000 H [mm].
Waga: 770 kg
Podłączenie: 3 x 400 V – 50/60 Hz
Napięcie sterowania: 24/12 Volt

STACJA AUTOMATYCZNEGO PAKOWANIA

SPA-3000

Do zamykania woreczków foliowych z zapakowanym produktem.

Produkt jest umieszczany ręcznie w uprzednio rozdmuchanym woreczku i odkładany na poprzecznej taśmie podającej. W kolejnych krokach następuje wstępne opróżnienie woreczka z nadmiaru powietrza i zamknięcie klipsem drucianym. Gotowy, zamknięty w ten sposób produkt może być następnie zdejmowany ręcznie lub gromadzony na stole obrotowym.

- Czujka rozpoznająca produkt *(praca ręczna lub automatyczna)* oraz puste pole *(oszczędność na taśmie klipsującej).*
- Regulowana moc wentylatora rozdmuchowego przy rozdmuchu woreczków.
- Dysze powietrzne układające woreczek oraz wstępnie opróżniające go z nadmiaru powietrza.
- Funkcja wysysu powietrza „vacum" – możliwość wydłużenia czasu wysysu.
- Podnoszony i opuszczany stół podający, pozycjonowanie klipsa do bochenka chleba.
- Licznik pracy zmianowej, licznik całościowy.
- Automatyczne wyłączenie maszyny w przypadku braku „pracy" – oszczędność energii.
- Funkcja programowania zadanej ilości bochenków do zapakowania.
- Sterowanie LCD, panel dotykowy, alarmy wyświetlane na panelu sterowniczym.
- Zabezpieczenie strefy klipsowania przeźroczystą osłoną.
- Obudowy wykonane z wysokiej jakości stali nierdzewnej AISI 304.

DANE TECHNICZNE:

ZAKRES PAKOWANIA
(wymiary produktu)

Szerokość: 100 - 250 mm
Długość: 140 - 420 mm
Wysokość: 50 -160 mm
Wydajność: do 45 op./min.,
(w zależności od produktu i woreczka)

WYMIARY ZEWNĘTRZNE:
(model z jednym stołem rozdmuchowym)
Szerokość z rozdmuchem: 1435 mm
Długość: 2150 mm
Wysokość: 1210 mm

Waga: 340 kg
Moc elektryczna: 1 KW
Napięcie: 400 Volt, 50 Hz

Profesjonalna drukarka z obrotowym bębenkiem

Strefa klipsowania

ORIENTACYJNA PRZESTRZEŃ ROBOCZA

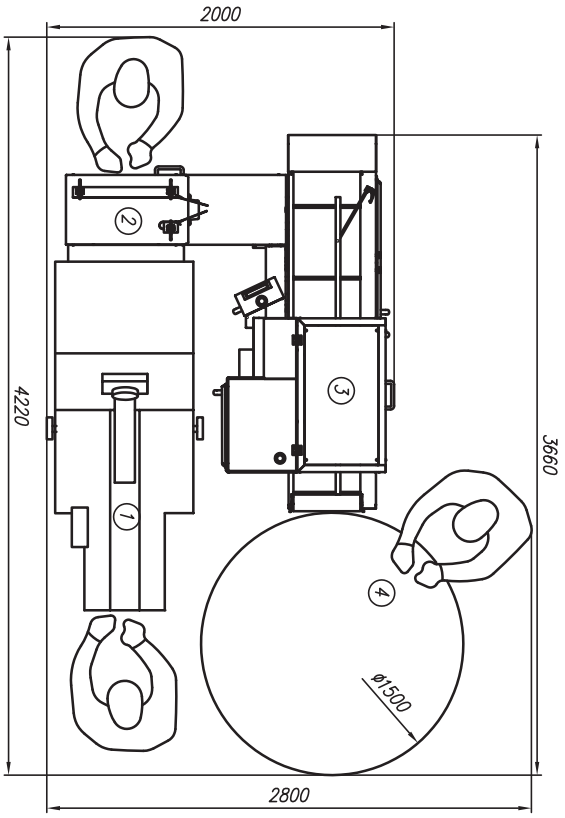

KONFIGURACJA Z JEDNYM STOLIKIEM ROZDMUCHOWYM

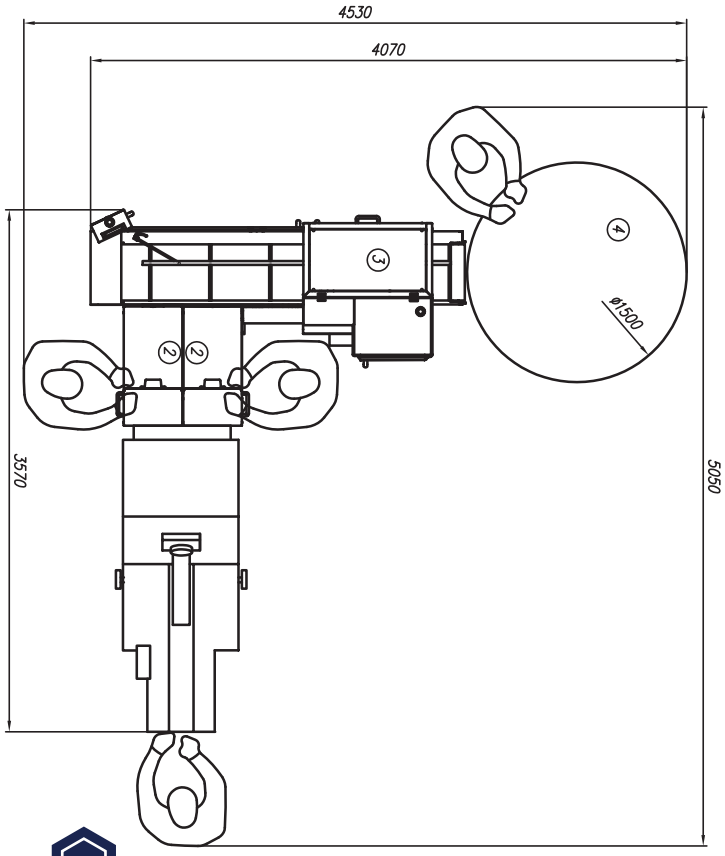

KONFIGURACJA Z DWOMA STOLIKAMI ROZDMUCHOWYMI

Lider w branży

Firma MECH-MASZ Szczeciński Sp. z o.o. Sp. k. założona w 1986r., to lider branży wśród polskich producentów maszyn do piekarni i cukierni.

Od 33 lat głównymi cechami wyróżniającymi markę MECH-MASZ są dopasowanie do wymagań klientów oraz doskonała jakość wyrobów.

Jesteśmy obecni na wszystkich najważniejszych targach piekarskich i cukierniczych w Polsce i Europie. Organizujemy coroczne spotkania dla piekarzy i cukierników połączone z wypiekami i prezentacją siedziby. Obecnie firma produkuje ponad 50 modeli urządzeń, pełna oferta to ok. 800 pozycji.

Sprzedaż wyrobów kierowana jest dla klientów na rynku rodzimym a eksport odbywa się do ponad 30 krajów świata.

Firma posiada certyfikat ISO 9001 : 2015

Inwestujesz w przyszłość

MECH-MASZ Szczeciński
spółka z ograniczoną odpowiedzialnością sp.k.

Jaroszewo 80
88-400 ŻNIN
POLAND

mechmasz@mech-masz.com.pl

tel.: +48 (52) 302 00 73
tel.2: +48 (52) 303 12 38
tel.3: +48 (52) 303 12 39

www.mech-masz.com.pl